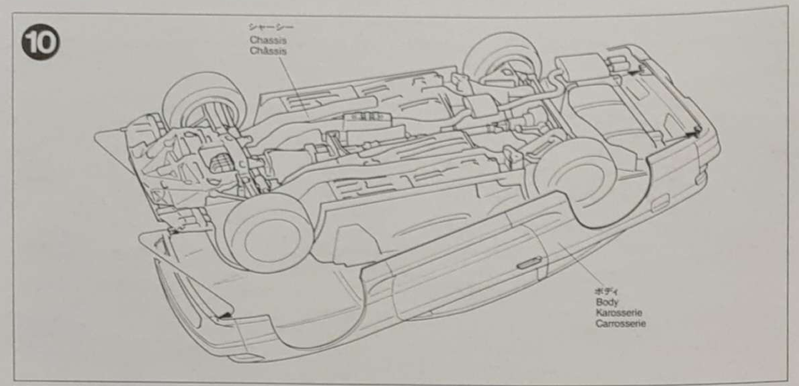

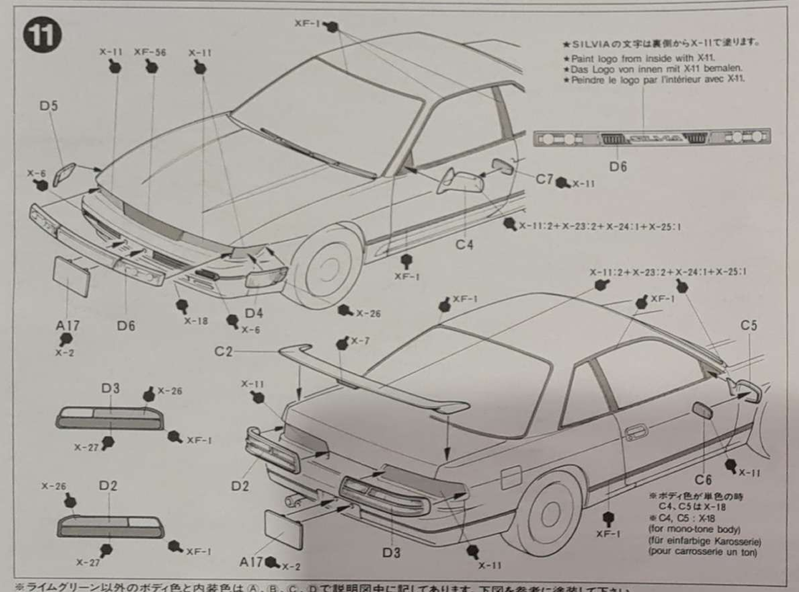

※ライムグリーン以外のボディ色と内装色は Ⓐ、Ⓑ、Ⓒ、Ⓓで説明図中に記してあります。下図を参考に塗装して下さい。
※Refer below for painting two-tone body and interior schemes, described in codes Ⓐ, Ⓑ, Ⓒ, Ⓓ.
※Bemalen der zweifarbigen Karosserie und Anbringen der Innenbemalung siehe unten Ⓐ, Ⓑ, Ⓒ, Ⓓ.
※Se référer ci-dessous pour peindre la carrosserie deux tons et l'intérieur, décrit par les code Ⓐ, Ⓑ, Ⓒ, Ⓓ.

ボディ色 Body color Karosseriefarbe Couleur de la carrosserie		内装色 Interior color Innenfarbe Teinte de l'intérieur
クランベリーレッド Cranberry Red Preiselbeerrot Rouge airelle	X-7:1+X-19:2+ X-27.4+XF-64:1	Ⓒ XF-52:1+XF-64:1
ウォームホワイトツートン Two-Tone White Zweifarbig Weiß Blanc deux tons	Ⓐ TS-7 (X-2)	Ⓓ XF-52
	Ⓑ X-9:1+X-11:1+ X-12:1+XF-52:2	
ブルーイッシュシルバーツートン Two-Tone Bluish Metallic Silver Zweifarbig Silberblau-Metallik Argent bleuté métallisé deux tons	Ⓐ TS-17 (X-11)	Ⓒ XF-1:2+XF-53:1
	Ⓑ X-1:4+X-11:3	
ベルベットブルー Velvet Blue Samtblau Bleu velours	X-3	Ⓓ XF-53
スーパーブラック Super Black Tiefschwarz Noir intense	TS-14 (X-1)	

PAINTING

〈シルビアK's の塗装について〉
1988年5月にフルモデルチェンジを受けて、5代目となったニッサン・シルビアには6色のボディカラーと2色の内装色があります。ボディカラーがウォームホワイト・ツートン、クランベリーレッドの時は内装色がブラウン系、シルビアのイメージカラーとなっているライムグリーン・ツートン、ブルーイッシュシルバー・ツートン、ベルベットブルー、スーパーブラックの場合はグレー系の内装色になります。細部の塗装については説明図中に示しましたので参考にして下さい。また、マークを貼った上にタミヤスプレーのクリヤーを吹き付けないで下さい。マークを傷めることがあります。

APPLYING DECALS

〈スライドマークのはりかた〉
①はりたいマークをハサミで切りぬきます。
②マークをぬるま湯に10秒ほどひたしてからタオル等の布の上におきます。
③台紙のはしを手でもち、貼る所にマークをスライドさせてモデルに移して下さい。
④指に少し水をつけてマークをぬらしながら、正しい位置にずらします。
⑤やわらかい布でマーク内側の気泡をおし出しながら、おしつけるようにして水分をとります。

PAINTING THE NISSAN SILVIA

The 5th generation Silvia is offered in 6 body colors and 2 interior colors. For a body color of Cranberry Red and Two-Tone White, the interior is done in brown. For body colors of Two-Tone Lime Green; Bluish Metallic Silver; Velvet Blue; or Super Black, the interior is finished in gray. Detail painting is called out during construction and should be done at that time.

DECAL APPLICATION

1. Cut off decal from sheet.
2. Dip the decal in tepid water for about 10 sec. and place on a clean cloth.
3. Hold the backing sheet edge and slide decal onto the model.
4. Move decal into position by wetting decal with finger.
5. Press decal gently down with a soft cloth until excess water and air bubbles are gone.

BEMALEN DES NISSAN SILVIA

In der 5. Generation des Silvia wird die Karosserie in 6 Farben angeboten und die Innenbemalung in 2 Farben. Bei einer preiselbeerroten und weißen Karosserie ist die Innenbemalung braun. Bei einer lindgrünen, silberblau-metallik, samtblauen oder tiefschwarzen Karosserie erfolgt die Innenbemalung in grau. Die Detailbemalung sollte während des Zusammenbaus erfolgen.

ANBRINGUNG DES ABZIEHBILDES

1. Abziehbild vom Blatt ausschneiden.
2. Das Abziehbild ungefähr 10 Sek. in lauwarmes Wasser tauchen, dann auf sauberen Stoff legen.
3. Die Kante der Unterlage halten und das Abziehbild auf das Modell schieben.
4. Das Abziehbild an die richtige Stelle schieben und dabei mit dem Finger das Abziehbild naßmachen.
5. Das Abziehbild mit weichem Stoff ganz andrücken, bis kein überflüssiges Wasser und keine Luftblasen mehr vorhanden sind.

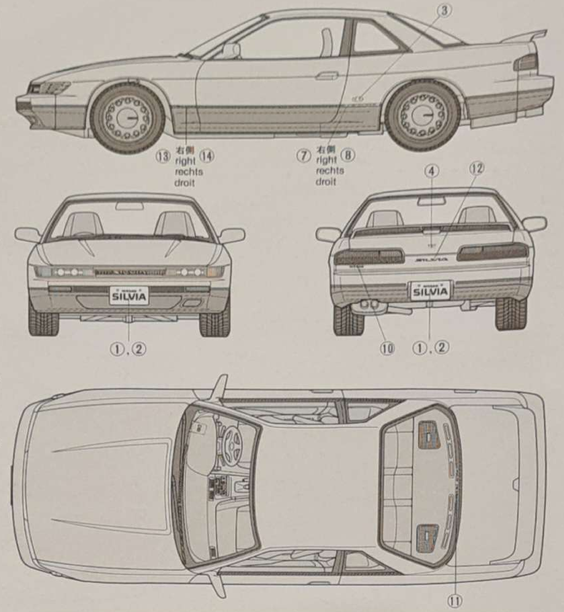

DECORATION DE LA NISSAN SILVIA

La SILVIA 5ème génération est commercialisée en 6 teintes de carrosserie et 2 teintes d'aménagement intérieur. Pour une carrosserie rouge airelle ou blanc deux tons, l'intérieur est brun. Pour une carrosserie vert citron deux tons, argent bleuté métallisé, bleu velours ou noir intense, l'intérieur est gris. La peinture des détails est requise lors de la construction.

APPLICATION DES DECALCOMANIES

1. Découpez la décalcomanie de sa feuille.
2. Plongez la décalcomanie dans de l'eau tiède pendant 10 secondes environ et poser sur un linge propre.
3. Retenez la feuille de protection par le côté et glissez la décalcomanie sur le modèle réduit.
4. Placez la décalcomanie à l'endroit voulu en la mouillant avec un de vos doigts.
5. Pressez doucement la décalcomanie avec un tissue doux jusqu'à ce que l'eau en excès et les bulles aient disparu.

TAMIYA Ca CEMENT FOG-RESISTANT
タミヤ瞬間接着剤(低白化タイプ)
プラスチックはもちろん、金属やメッキパーツ、そしてRCカーのゴムタイヤまですばやく強力に接着します。低白化タイプですからきれいな仕上りが可能。早すぎない硬化時間でパーツの位置決めがしやすいのも特徴です。

SCALE RULER (1/12&1/24)
スケール定規(1/12&1/24) ITEM 74025

15cm目盛りのステンレス製定規です。光沢仕上げの裏面にはスケール目盛りが入っていて、1/12オートバイや1/24自動車モデルに定規を当てて実車の大きさを割り出すことができる、便利な定規です。

★部品請求には下のカードが必要です。
郵便請求をなさる方はあなたの氏名、住所、郵便番号（できれば電話番号）を1ずつはっきりとお書き下さい。
○下の価格は予告なく変更となる場合がありますので御説承下さい。

NISSAN SILVIA K's
1/24 SPORTS CAR SERIES STATIC DISPLAY MODEL
1/24 ニッサン・シルビア K's

部品を紛失したり、破損なさった方は、このカードの必要部品を丸でかこみ代金を現金書留又は定額為替で田宮模型アフターサービス係までお申し込み下さい。

ボディ	370円
A 部品	420円
B 部品	420円
C 部品	320円
D 部品	320円
タイヤ袋詰	270円
マーク	120円

For Japanese use only!
★ ITEM 24078
田宮模型
静岡市葵区田町3-7 〒422-8610

ITEM 24078

NISSAN SILVIA K's

1/24 SPORTS CAR SERIES STATIC DISPLAY MODEL

TAMIYA

1/24スポーツカーシリーズNO.78
ニッサン・シルビアK's

In May of 1988, the all-new fifth generation Nissan Silvia made its debut in the domestic Japanese market. Its newly designed, longer and wider, wind-cheating body styling gives it a sleek, sophisticated look. This new Silvia retains the rear-wheel-drive format, despite the front-wheel-drive trend seen among current Japanese automobile manufacturers. It utilizes a state-of-the-art multilink rear suspension system to obtain that crisp handling demanded by knowledgeable motorsport enthusiasts. The multilink suspension optimizes rear wheel performance, by providing a stable toe-in attitude during hard cornering, acceleration, and braking, thus improving the overall handling performance of the car. The top-of-the-line Silvia called the "K's" incorporate a turbocharged, 1809cc, 4 cylinder, DOHC 16 valve, intercooled powerplant, that produces 175 horsepower. A standard feature on this model is a viscous-coupling, and limited-slip differential. Also available is Nissan's latest four-wheel-steering system, HICAS-II, and a digital head-up speedometer display. The interior is the result of modern ergonomics in integrated form. This leaves everything rounded and flowing, that matches the car's exterior and provides the utmost driving comfort. The bucket seats are seamless mono-form for excellent passenger support while serious driving. This 5th generation Nissan Silvia has acquired perfect balance in driving and comfort in a style that only rear-wheel-driven cars can provide.

Im Mai 1988 wurde die neue, 5. Generation des Nissan Silvia in Japan auf den Markt gebracht. Der Nissan Silvia erhielt ein neues, schnittiges Design mit einer längeren, großzügieren und windschlüpfrigen Karosserie. Trotz des Trends zu Vorderradantrieb, der zur Zeit bei japanischen Autoherstellern herrscht, wurde in den Silvia ein Hinterradantrieb eingebaut. Durch die Multilink - Hinterradaufhängung nach dem neuesten Stand der Technik wird flotte Steuerbarkeit erreicht, auf die erfahrene Motorsportler besonderen Wert legen. Auch bei harter Kurvenfahrt, Beschleunigung oder Bremsen bringt die Multilink - Radaufhängung die Hinterräder zu Höchstleistung durch stabile Radlage und verbessert somit insgesamt die Steuerbarkeit des Fahrzeugs. Der erstklassige Silvia hat einen 4-zylindrigen, turbogeladenen, zwischengekühlten 16-Ventil DOHC-Motor mit 1809 ccm und 175 PS. Das Modell hat serienmäßig eine Ölkupplung und Selbstsperr-Differential. HICAS-II, Nissan neuestes Allradsteuersystem, ist ebenfalls erhältlich, sowie eine digitale Geschwindigkeitsanzeige. Die Innenausstattung ist das Ergebnis moderner Ergonomik. Passend zum Äußeren des Fahrzeugs sind alle Ecken abgerundet und nahtlose Schalensitze bieten höchsten Fahrkomfort. In der 5. Generation des Nissan Silvia wurde das perfekte Gleichgewicht zwischen Komfort und gutem Fahrverhalten gefunden, das nur Fahrzeuge mit Hinterradantrieb bieten können.

En mai 1988, apparut sur le marché japonais la NISSAN SILVIA, cinquième du nom. Sa nouvelle carrosserie à la fois plus longue, plus aérodynamique a un look agressif et sophistiqué. Cette nouvelle SILVIA reste une propulsion malgré la tendance actuelle des constructeurs automobiles japonais à produire des tractions avant. La suspension arrière est un modèle du genre: le comportement vif et sain de la voiture satisfera les amateurs de conduite sportive les plus exigeants. Un rendement optimum de la propulsion, une accélération et un freinage époustouflants ainsi qu'une attitude légèrement survireuse et stable en virage serré caractérisent cette voiture remarquable. Le modèle haut de gamme de la SILVIA dénommé "K" monte un moteur turbo compressé double arbre à cames en tête avec intercooler, 4 cylindres et 16 soupapes de 1.809cm^3 développant 175 chevaux. Ce modèle dispose également d'un différentiel à visco-coupleur autobloquant. Les 4 roues directrices, HICAS-II, et un affichage digital de la vitesse sur le pare-brise complètent cet équipement du dernier cri technologique. L'aménagement intérieur résulte des dernières études en ergonomie. Tout est en lignes arrondies et fuyantes comme la carrosserie et procure un confort de conduite inégalé. Les sièges baquets sont enveloppants et sans couture. Ils maintiennent efficacement les passagers en conduite sportive. Cette SILVIA de la cinquième génération est le compromis idéal entre performances et confort à bord.

1988年5月にフルモデルチェンジをうけて5代目となった、ニッサン・シルビアは同クラスのライバル車が次々にFF（前輪駆動）レイアウトを採用していく中で、あえてFR（後輪駆動）レイアウトを残して注目を集めました。FRレイアウトは、前輪がステアリングを、後輪が駆動を担当するため自然なコントロールができると共に、スポーティーな走行に適していると言われています。そのため、まず第1に足回りに開発のポイントが置かれました。特に駆動輪であるリヤーサスペンションには、新開発のマルチリンクを採用。コーナーリング中やブレーキング時の安定性を高め、また加減速による車の姿勢変化を押さえるなど高い走行安定性を発揮すると共に、シャープな運動性能、そして快適な乗りごこちが得られる高性能サスペンションです。さらにオプションとして4WS効果を生みだすHICAS－IIも用意されました。もちろんスタイルもこれまでにない新鮮なフォルムに変身。グラマラスフェンダーやエレガントストリームラインなどで構成される、柔らかな曲線を基調にしたスタイリッシュなもの。さらに、インストルメントパネルからスムーズなラインでつながるスロープドセンターコンソールやモダンフォルムシートなど、直線を使わない滑らかなデザインのインテリアもスペシャルティーカーにふさわしいファッショナブルなものです。K's、Q's、J's の3グレードが用意されたシルビアのトップグレードがK's です。175馬力を発揮する排気量1809ccのDOHC16バルブインタークーラー付ターボエンジンを搭載し、リヤーにビスカスLSDも装備した走りのハイパフォーマンスモデルです。また、オプションとしてフロントウインドーごしにデジタル表示でスピードを示すフロントウインドー・ディスプレイなどの先進装備も用意されています。1988年のカーオブザイヤーにも輝いたシルビアは、スペシャルティーカーのトレンドをリードする1台となるに違いありません。

0189 ©1989 TAMIYA

作る前にかならず
お読み下さい。
Read before assembly.
Erst lesen - dann bauen.
A lire avant assemblage.

★お買い求めの際、または組み立ての前には必らずキットの内容をお確め下さい。
★組み立てに入る前に、説明図をよく見て、全体の流れをつかんで下さい。
★塗料は、必ずプラスチック用塗料をお使い下さい。
★接着剤や塗料を使用する際は、十分換気に気をつけて下さい。

★Study the instructions thoroughly before assembly.
★Use plastic cement and paints only.
★Use cement sparingly and ventilate room while constructing.

★Vor Baubeginn die Bauanleitung genau durchlesen.
★Nur Klebstoff und Farben für Plastik verwenden.

★Nicht zuviel Klebstoff verwenden. Der Raum sollte beim Basteln gut gelüftet sein.

★Bien étudier les instructions de montage.
★Utiliser uniquement une colle et des peintures spéciales pour le polystyrène.
★Utiliser aussi peu que possible la colle et aérer la pièce pendant la construction.

★下図の工具を用意して下さい。
★ Tools required
★ Benötigtes Werkzeug
★ Outillage nécessaire

ニッパー
Side cutter
Zwickzange
Pince coupante

ナイフ
Modeling knife
Modelliermesser
Couteau de modéliste

塗装指示のマークです。タミヤカラーのカラーナンバーで指示しました。

TS-7	●	レーシングホワイト / Racing white / Rennweiß / Blanc Racing
TS-14	●	ブラック / Black / Schwarz / Noir
TS-17	●	アルミシルバー / Gloss aluminum / Alu-Silber / Aluminium brillant
X-1	●	ブラック / Black / Schwarz / Noir
X-2	●	ホワイト / White / Weiß / Blanc
X-3	●	ロイヤルブルー / Royal blue / Königsblau / Bleu Royal
X-6	●	オレンジ / Orange / Orange / Orange
X-7	●	レッド / Red / Rot / Rouge
X-9	●	ブラウン / Brown / Braun / Brun
X-11	●	クロームシルバー / Chrome silver / Chrom-Silber / Aluminium chromé
X-12	●	ゴールドリーフ / Gold leaf / Gold glänzend / Doré
X-18	●	セミグロスブラック / Semi gloss black / Seidenglanz schwarz / Noir satiné
X-19	●	スモーク / Smoke / Rauchfarben / Fumé
X-23	●	クリヤーブルー / Clear blue / Klar-blau / Bleu translucide
X-24	●	クリヤーイエロー / Clear yellow / Klar-gelb / Jaune translucide
X-25	●	クリヤーグリーン / Clear green / Klar-grün / Vert translucide
X-26	●	クリヤーオレンジ / Clear orange / Klar-orange / Orange translucide
X-27	●	クリヤーレッド / Clear red / Klar-rot / Rouge translucide
XF-1	●	フラットブラック / Flat black / Matt schwarz / Noir mat
XF-16	●	フラットアルミ / Flat aluminum / Matt Aluminium / Aluminium mat
XF-52	●	フラットアース / Flat earth / Erdfarbe / Terre mate
XF-53	●	ニュートラルグレイ / Neutral grey / Mittelgrau / Gris neutre
XF-56	●	メタリックグレイ / Metallic grey / Graumetallic / Gris métallisé
XF-64	●	レッドブラウン / Red brown / Rotbraun / Rouge brun

1

説明図中はライムグリーンツートンのカラーリングで指示しました。他のボディカラーをつくる時はP5を参考にして下さい。

Color scheme called out during construction is a Two-Tone Lime Green. See page 5 for other colors.
Die Bemalung erfolgt während des Zusammenbaus in zwei Lindgrün-Schattierungen. (andere Farben siehe S.5)
La construction fait référence à une décoration vert citron 2 tons (Two-Tone Lime Green). Pour d'autres teintes, veuillez vous référer à la page 5.

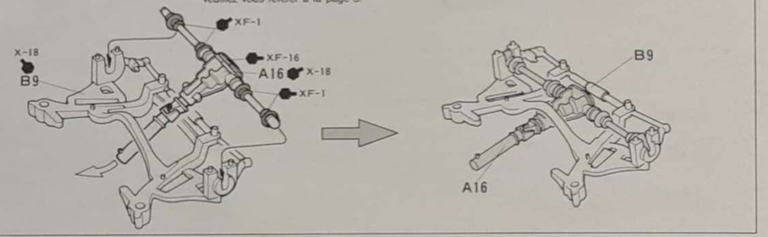

2

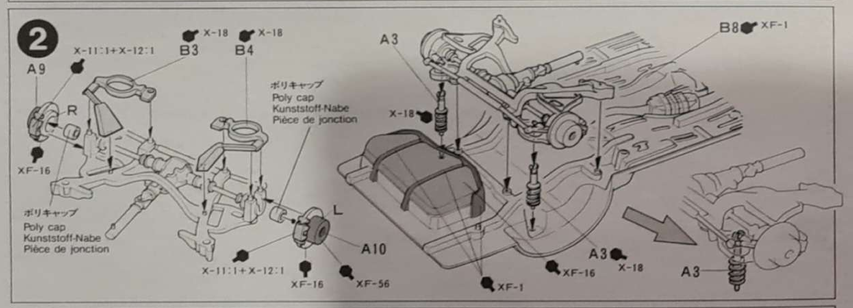

3

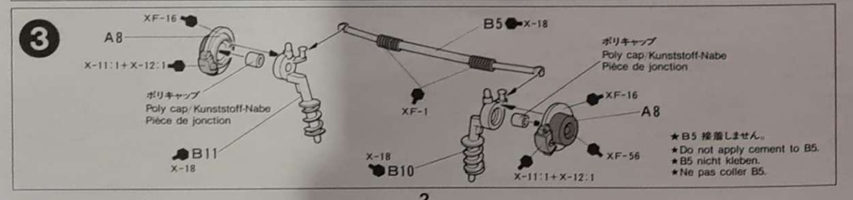

4

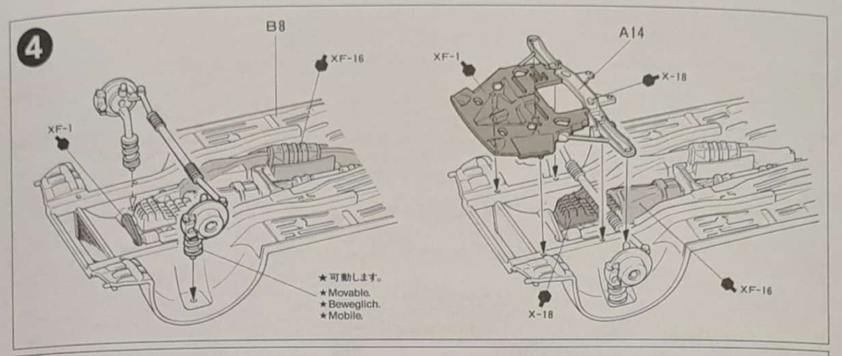

5

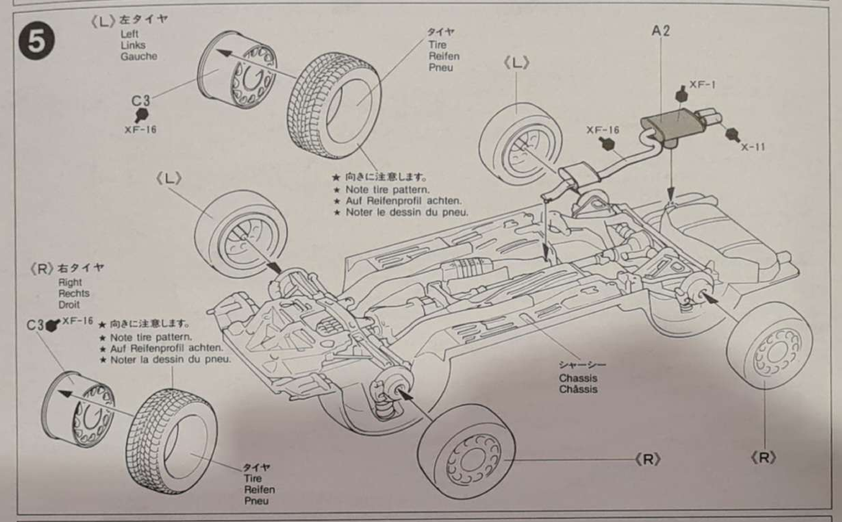

6

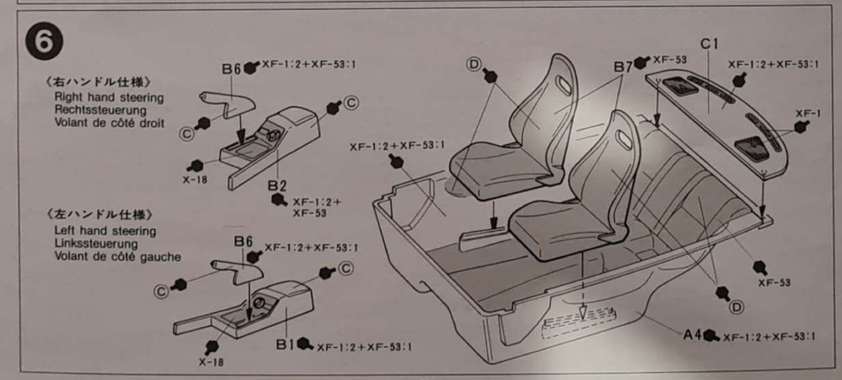

7

8

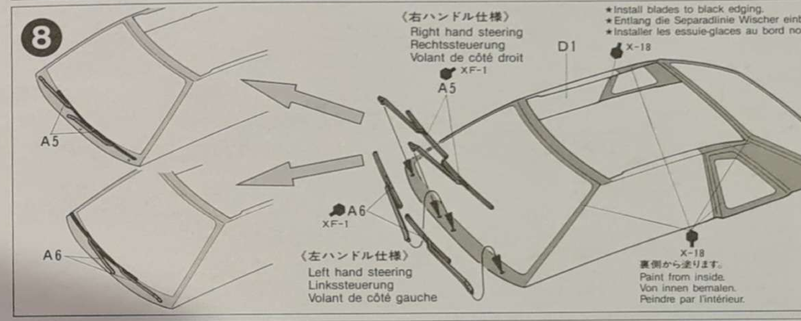
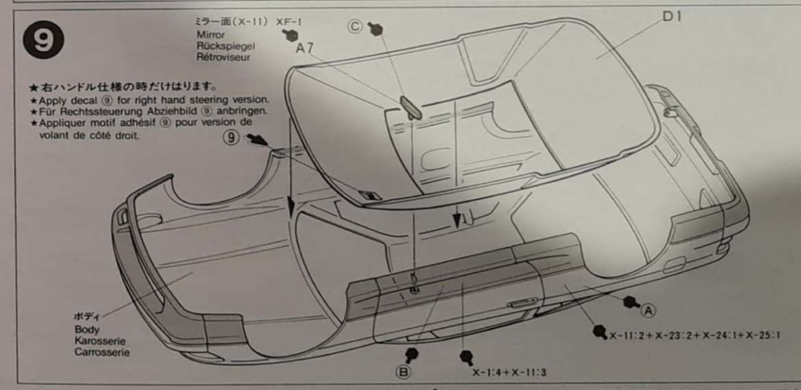
9